Achilleas Chantzopoulos

Digitally signed by Achilleas Chantzopoulos
Date: 2018.08.03 08:32:24 +03'00'

ΟΨΗ ΜΕΤΑΛΛΙΚΟΥ ΦΟΡΕΑ
ΑΞΟΝΑΣ 2
ΚΛ. 1:50

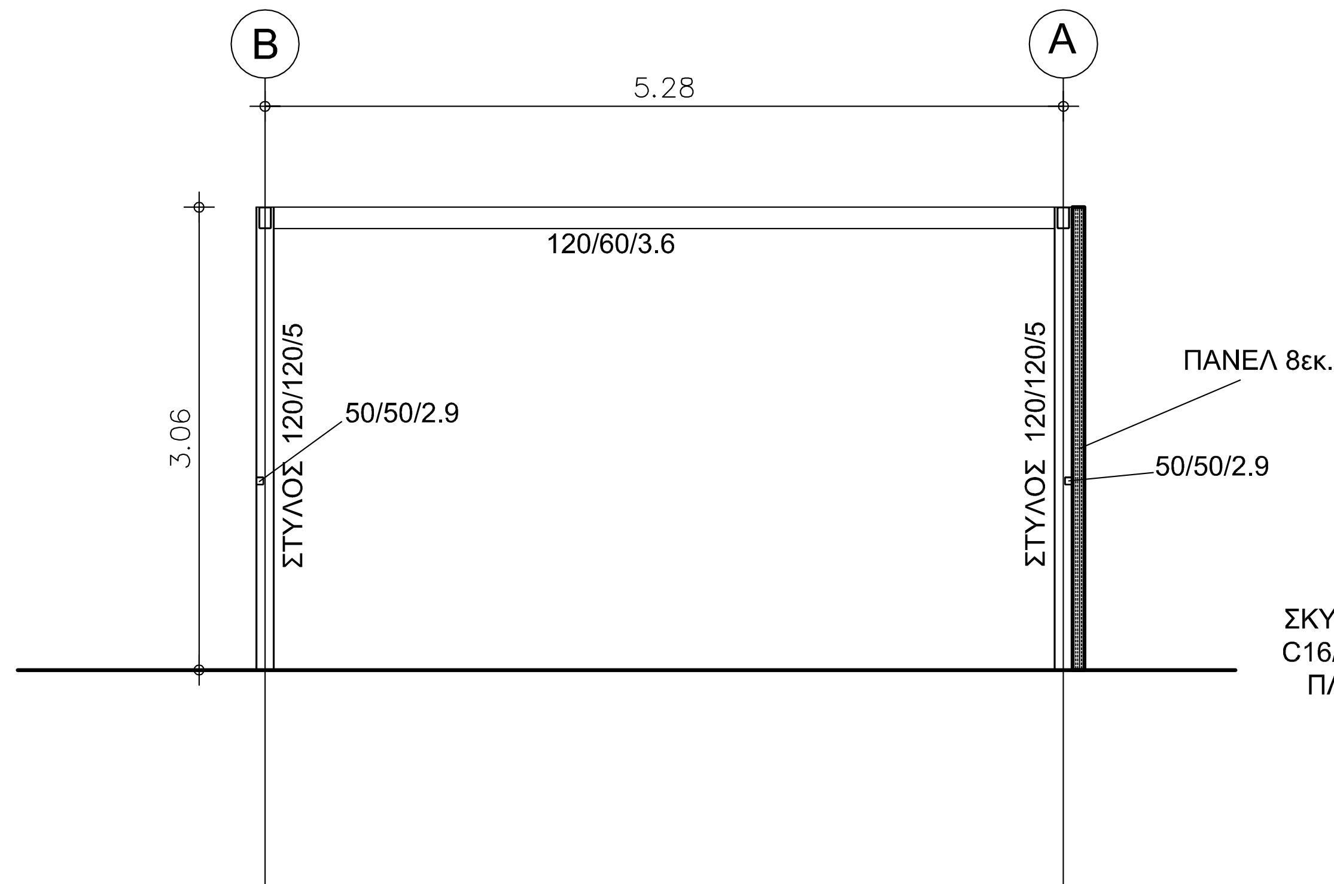
B
A
5.28
120/60/3.6
3.06
ΣΤΥΛΟΣ 120/120/5
50/50/2.9
ΣΤΥΛΟΣ 120/120/5
ΠΑΝΕΛ 8εκ.
50/50/2.9

ΟΨΗ ΜΕΤΑΛΛΙΚΟΥ ΦΟΡΕΑ
ΑΞΟΝΑΣ 1
ΚΛ. 1:50

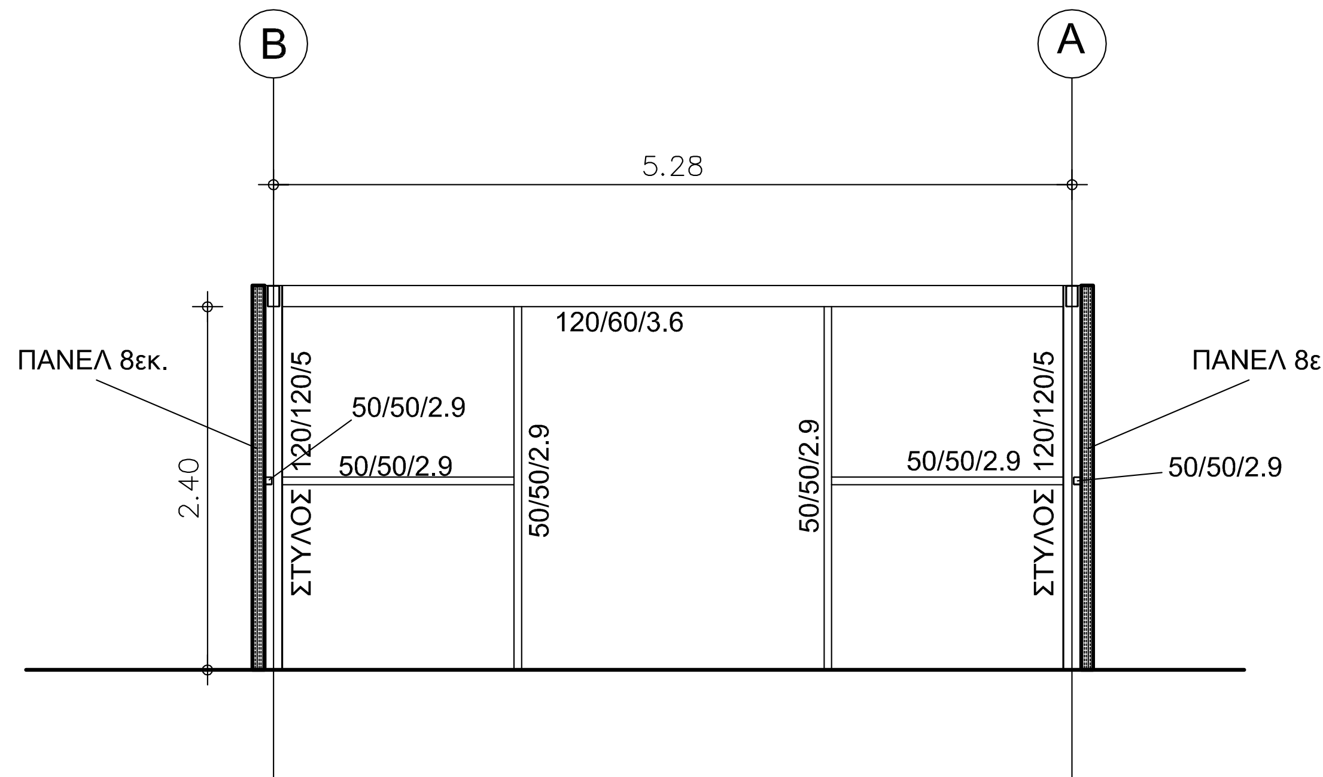
B
A
5.28
120/60/3.6
ΠΑΝΕΛ 8εκ.
2.40
ΣΤΥΛΟΣ 120/120/5
50/50/2.9
50/50/2.9
50/50/2.9
50/50/2.9
50/50/2.9
ΣΤΥΛΟΣ 120/120/5
ΠΑΝΕΛ 8εκ.
50/50/2.9

ΟΨΗ ΜΕΤΑΛΛΙΚΟΥ ΦΟΡΕΑ
ΑΞΟΝΕΣ Α, Β
ΚΛ. 1:50

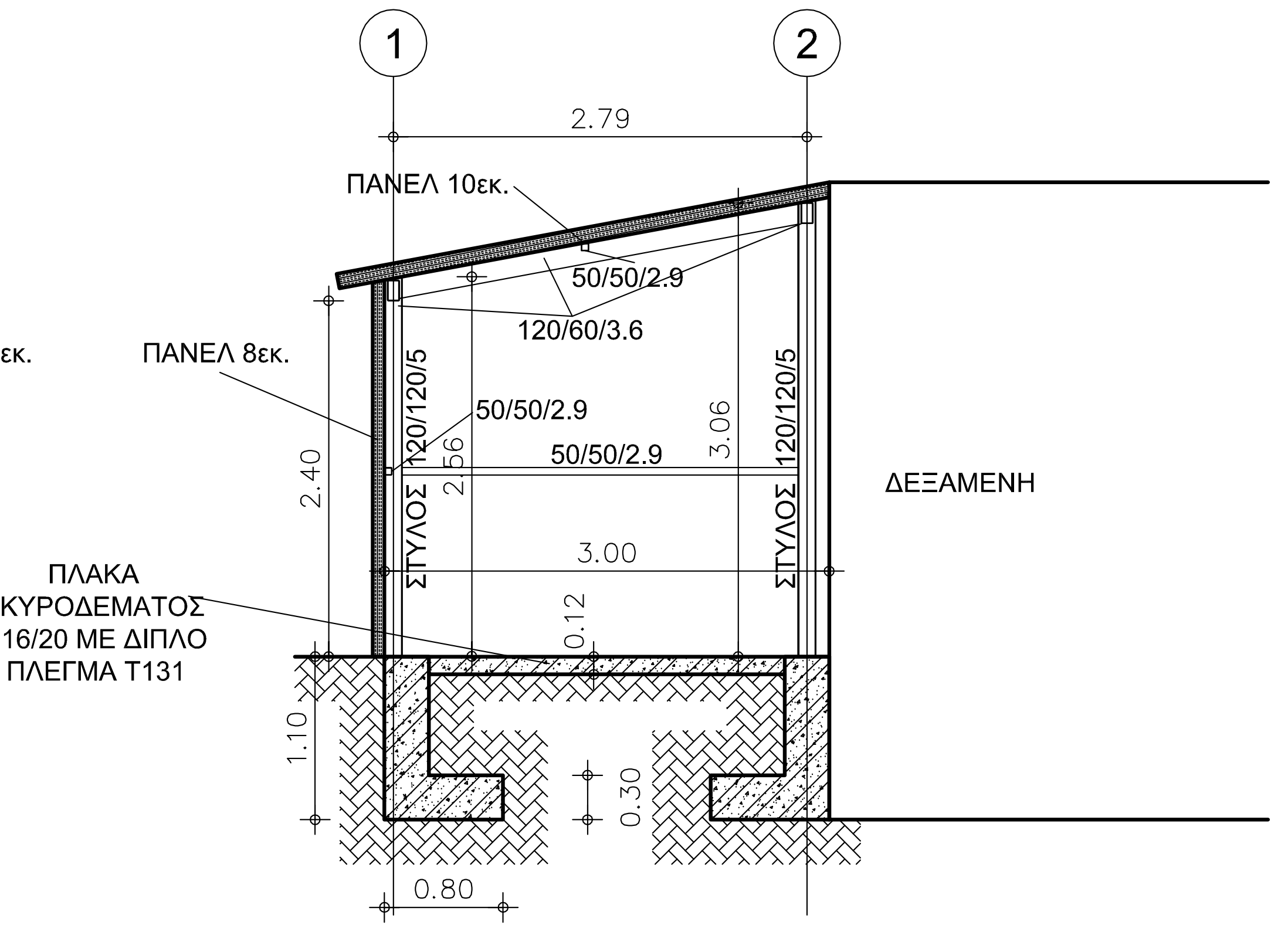
1
2
2.79
ΠΑΝΕΛ 10εκ.
50/50/2.9
120/60/3.6
ΠΑΝΕΛ 8εκ.
50/50/2.9
2.40
ΣΤΥΛΟΣ 120/120/5
2.56
50/50/2.9
3.06
ΣΤΥΛΟΣ 120/120/5
ΔΕΞΑΜΕΝΗ
3.00
ΠΛΑΚΑ ΣΚΥΡΟΔΕΜΑΤΟΣ C16/20 ΜΕ ΔΙΠΛΟ ΠΛΕΓΜΑ Τ131
0.12
1.10
0.30
0.80

ΚΑΤΟΨΗ ΜΕΤΑΛΛΙΚΟΥ ΦΟΡΕΑ
ΚΛ. 1:50
ΚΑΤΗΓΟΡΙΑ ΧΑΛΥΒΑ Fe 360

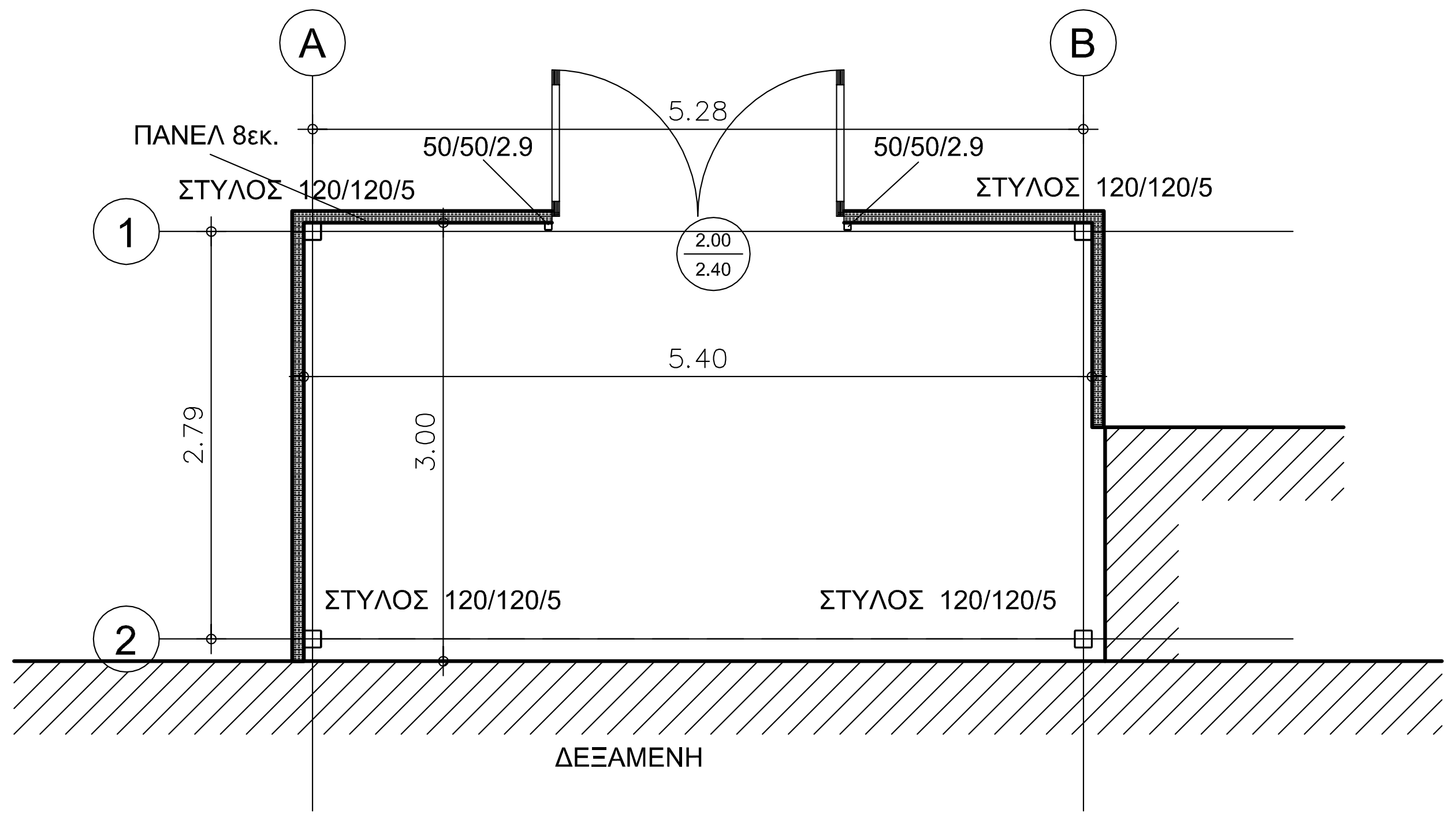
A
B
5.28
ΠΑΝΕΛ 8εκ.
50/50/2.9
50/50/2.9
ΣΤΥΛΟΣ 120/120/5
ΣΤΥΛΟΣ 120/120/5
1
2.00
2.40
5.40
2.79
3.00
ΣΤΥΛΟΣ 120/120/5
ΣΤΥΛΟΣ 120/120/5
2
ΔΕΞΑΜΕΝΗ

ΚΑΤΟΨΗ ΕΔΡΑΣΗΣ ΜΕΤΑΛΛΙΚΟΥ ΦΟΡΕΑ
ΚΛ. 1:50
ΚΑΤΗΓΟΡΙΑ ΧΑΛΥΒΑ Fe 360

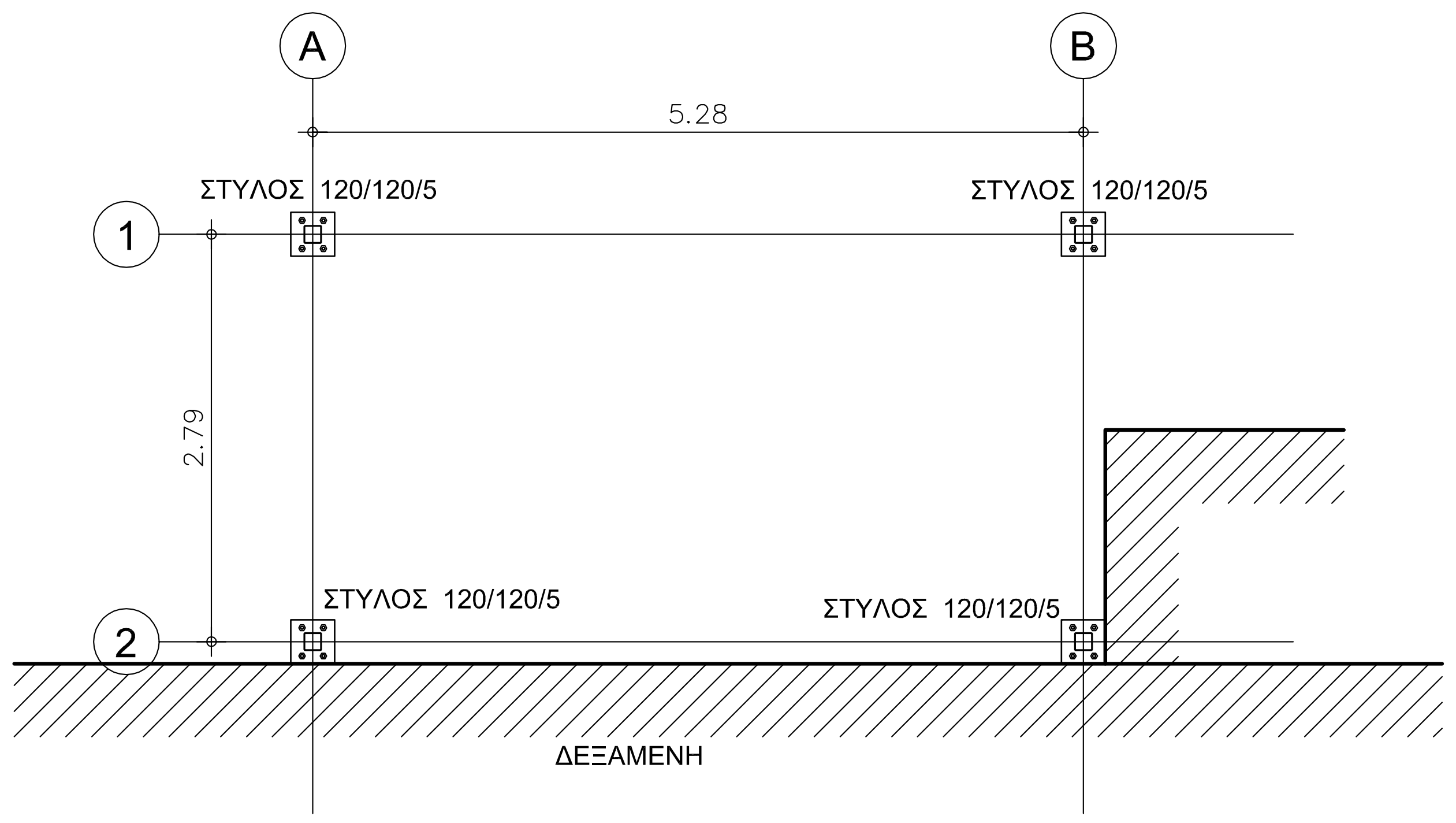
A
B
5.28
ΣΤΥΛΟΣ 120/120/5
ΣΤΥΛΟΣ 120/120/5
1
2.79
ΣΤΥΛΟΣ 120/120/5
ΣΤΥΛΟΣ 120/120/5
2
ΔΕΞΑΜΕΝΗ

ΚΑΤΟΨΗ ΣΤΕΓΗΣ ΜΕΤΑΛΛΙΚΟΥ ΦΟΡΕΑ
ΚΛ. 1:50
ΚΑΤΗΓΟΡΙΑ ΧΑΛΥΒΑ Fe 360

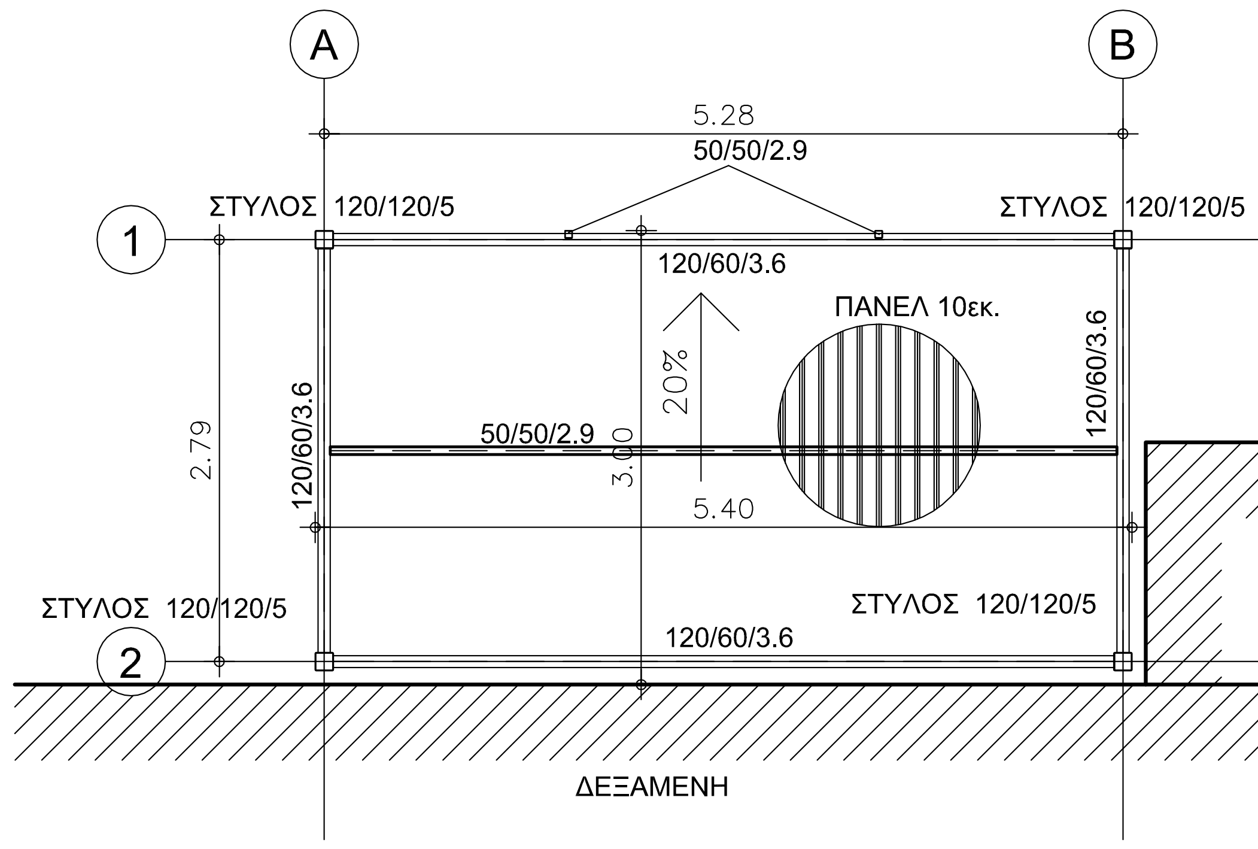
A
B
5.28
50/50/2.9
ΣΤΥΛΟΣ 120/120/5
ΣΤΥΛΟΣ 120/120/5
1
120/60/3.6
ΠΑΝΕΛ 10εκ.
20%
2.79
120/60/3.6
50/50/2.9
3.00
5.40
120/60/3.6
ΣΤΥΛΟΣ 120/120/5
ΣΤΥΛΟΣ 120/120/5
2
120/60/3.6
ΔΕΞΑΜΕΝΗ

ΛΕΠΤΟΜΕΡΕΙΑ ΠΛΑΚΑΣ ΕΔΡΑΣΗΣ
ΜΕΤΑΛΛΙΚΟΥ ΦΟΡΕΑ
ΚΛ. 1:20

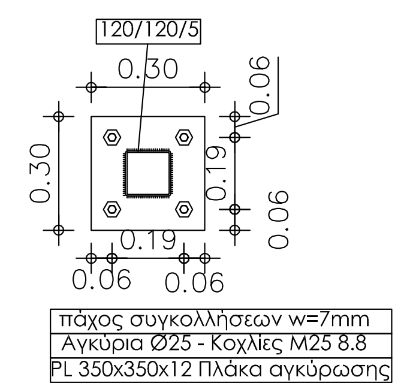
120/120/5
0.30
0.06
0.30
0.19
0.06
0.19
0.06
0.06
πάχος συγκολλήσεων w=7mm
Αγκύρια Ø25 - Κοχλίες M25 8.8
PL 350x350x12 Πλάκα αγκύρωσης

ΠΑΡΑΔΟΧΕΣ

1. ΥΛΙΚΑ
ΚΑΤΗΓΟΡΙΑ ΧΑΛΥΒΑ Fe 360
ΚΑΤΗΓΟΡΙΑ ΧΑΛΥΒΑ ΣΥΓΚΟΛΛΗΣΕΩΝ Fe 360
ΧΑΛΥΒΑΣ ΟΠΛΙΣΜΟΥ S500s
ΣΚΥΡΟΔΕΜΑ C16/20
ΧΑΛΥΒΑΣ ΟΠΛΙΣΜΟΥ S500s
ΣΥΝΤΕΛ. ΑΣΦΑΛΕΙΑΣ ΣΚΥΡΟΔ. $\gamma c=1.5$
ΣΥΝΤΕΛ. ΑΣΦΑΛΕΙΑΣ ΧΑΛΥΒΑ $\gamma c=1.15$

2. ΜΟΝΙΜΑ ΦΟΡΤΙΑ
ΙΔΙΟ ΒΑΡΟΣ ΩΠΛ. ΣΚΥΡΟΔ. 25.00 KN/m3
ΒΑΡΟΣ ΔΡΟΜΙΚΗΣ ΟΠΤΟΠΛΙΘ. 2.10 KN/m2
ΒΑΡΟΣ ΜΠΑΤΙΚΗΣ ΟΠΤΟΠΛΙΘ. 3.60 KN/m2
ΕΠΙΚΑΛΥΨΗ ΔΑΠΕΔΩΝ 1.30 KN/m2
ΕΠΙΚΑΛΥΨΗ ΕΞΩΣΤΩΝ 1.50 KN/m2
ΕΠΙΚΑΛΥΨΗ ΣΤΕΓΗΣ 0.50 KN/m2
ΕΠΙΚΑΛΥΨΗ ΚΛΙΜΑΚΩΝ 1.50 KN/m2

3. ΚΙΝΗΤΑ ΦΟΡΤΙΑ
ΔΑΠΕΔΩΝ ΚΑΤΟΙΚΙΩΝ– ΓΡΑΦΕΙΩΝ 2.00 KN/m2
ΔΑΠΕΔΩΝ ΚΑΤΑΣΤΗΜΑΤΩΝ ΓΚΑΡΑΖ 5.00 KN/m2
ΕΞΩΣΤΩΝ 5.00 KN/m2
ΣΤΕΓΗΣ 0.50 KN/m2
ΚΛΙΜΑΚΟΣΤΑΣΙΩΝ ΚΑΤΟΙΚΙΩΝ 3.50 KN/m2
ΚΛΙΜΑΚΟΣΤΑΣΙΩΝ ΚΑΤΑΣΤΗΜΑΤΩΝ 5.00 KN/m2
ΑΝΕΜΟΣ ΚΑΤΑ EC1

4. ΣΥΝΤΕΛΕΣΤΕΣ ΑΣΦΑΛΕΙΑΣ ΦΟΡΤΙΩΝ
ΜΟΝΙΜΑ ΦΟΡΤΙΑ $\gamma g=1.10$
ΚΙΝΗΤΑ ΦΟΡΤΙΑ $\gamma q=1.50$

5. ΣΕΙΣΜΟΛΟΓΙΚΑ ΣΤΟΙΧΕΙΑ
ΖΩΝΗ ΣΕΙΣΜΙΚΗΣ ΕΠΙΚΙΝΔΥΝΟΤΗΤΑΣ ΙΙ
ΣΕΙΣΜΙΚΗ ΕΠΙΤΑΧΥΝΣΗ ΕΔΑΦΟΥΣ $\alpha=0.24*g$
ΣΥΝΤΕΛ. ΣΠΟΥΔΑΙΟΤΗΤΑΣ ΚΤΙΡΙΟΥ $(\gamma 1)=1.00$
ΣΥΝΤΕΛ. ΣΕΙΣΜΙΚΗΣ ΣΥΜΠΕΡΙΦΟΡΑΣ (q)=2.00
ΣΥΝΤΕΛ. ΘΕΜΕΛΙΩΣΗΣ (?)=1.00
ΣΥΝΤΕΛ. ΦΑΣΜΑΤΙΚΗΣ ΕΝΙΣΧΥΣΗΣ $(\beta o)=2.50$
ΣΥΝΤΕΛ. ΣΥΝΔΙΑΣΜΟΥ ΔΡΑΣΕΩΝ $(\psi 2)=0.30$
ΚΑΤΗΓΟΡΙΑ ΕΔΑΦΟΥΣ Β
ΧΑΡΑΚΤΗΡΙΣΤΙΚΕΣ ΠΕΡΙΟΔΟΙ
$T1=0.15$ $T2=0.60$
ΘΕΜΕΛΙΩΔΕΙΣ ΠΕΡΙΟΔΟΙ ΚΤΙΡΙΟΥ
$Tx=0721457$ $Ty=0.440449$
ΤΕΤΑΓΜΕΝΕΣ ΦΑΣΜΑΤΟΣ ΕΠΙΤΑΧΥΝΣΕΩΝ
$Rdx(T)=4,5952$
$Rdy(T)=5,1943$
ΑΝΤΙΣΕΙΣΜΙΚΟΣ ΑΡΜΟΣ
$\Delta x=5$ cm
$\Delta y=5$ cm

6. ΕΔΑΦΟΣ
ΕΠΙΤΡ. ΤΑΣΗ $\sigma\varepsilon\pi.=150$ kN/m2.
ΜΕΤΡΟ ΕΛΑΣΤΙΚΟΤΗΤΑΣ E=5.0*10E4 kN/m2.
ΣΤΑΘΕΡΑ ΕΛΑΤΗΡΙΟΥ Winkler K=1.2*E04 kN/m3.

7. ΠΡΟΒΛΕΨΕΙΣ
ΚΑΘ' ΥΨΟΣ: 0
ΚΑΤ' ΕΠΕΚΤΑΣΗ: 0

8. ΚΑΝΟΝΙΣΜΟΙ
ΜΕΤΑΛΛΙΚΩΝ
ΕΥΡΩΚΩΔΙΚΑΣ 3

ΑΝΤΙΣΕΙΣΜΙΚΟΣ
ΕΑΚ ΦΕΚ 2184Β/20–12–00
ΑΠΟΦ. Δ17α/141/3/ΦΝ275
?πω? τροποποι??ηκε ΦΕΚ 1153Β/12–8–03
ΑΠΟΦ. Δ17α/113/1/ΦΝ.275/03
και ΦΕΚ 1154Β/12–8–03
ΑΠΟΦ. Δ17α/115/9/ΦΝ.275/03

Ο ΜΕΛΕΤΗΤΗΣ

ΠΑΝ. ΛΕΒΙΘΟΠΟΥΛΟΣ
ΠΟΛΙΤΙΚΟΣ
ΜΗΧΑΝΙΚΟΣ M.Sc.

Panagiotis Levithopoulos

Digitally signed by Panagiotis Levithopoulos
Date: 2018.07.23 12:04:31 +03'00'