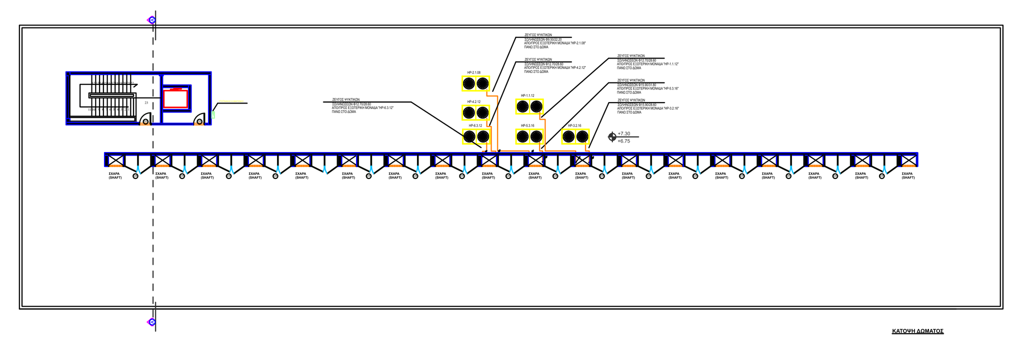

ΥΠΟΜΝΗΜΑ ΣΥΜΒΟΛΩΝ
- Εσωτερική μονάδα τοίχου VRV
- Εσωτερική μονάδα δαπέδου VRV
- Εξωτερική μονάδα VRV
- Εναλλάκτης αέρα-αέρα τοίχου

ΕΡΓΟ ΕΝΕΡΓΕΙΑΚΗ ΑΝΑΒΑΘΜΙΣΗ ΚΤΙΡΙΩΝ ΤΗΜΤΥ&ΤΜΑΜ ΠΑΝΕΠΙΣΤΗΜΙΟΥ ΠΑΤΡΩΝ	
ΙΔΙΟΚΤΗΤΗΣ ΠΑΝΕΠΙΣΤΗΜΙΟ ΠΑΤΡΩΝ	ΣΥΝ
ΠΕΡΙΓΡΑΦΗ ΕΝΕΡΓΕΙΑΚΗ ΑΝΑΒΑΘΜΙΣΗ ΤΟΥ ΠΟΛΥΩΡΟΦΟΥ ΚΤΙΡΙΟΥ ΤΜΑΜ	**ΘΕΣΗ** ΠΑΝΕΠΙΣΤΗΜΙΟΥΠΟΛΗ ΠΑΤΡΩΝ
	ΑΡ. ΣΧΕΔΙΟΥ: K5 — ΧΡΟΝΟΣ ΜΕΛΕΤΗΣ: ΝΟΕΜΒΡΙΟΣ 2020 — ΚΛΙΜΑΚΑ: 1:100
ΜΕΛΕΤΗ ΚΛΙΜΑΤΙΣΜΟΥ	**ΘΕΜΑ ΣΧΕΔΙΟΥ** ΚΑΤΟΨΗ ΔΩΜΑΤΟΣ
ΜΕΛΕΤΗΤΕΣ THeodoros Andriotis — Digitally signed by THeodoros Andriotis Date: 2020.12.10 11:55:23 +02'00'	**ΥΠΗΡΕΣΙΕΣ**

ΥΠΟΜΝΗΜΑ ΣΥΜΒΟΛΩΝ
- Εσωτερική μονάδα τοίχου VRV
- Εσωτερική μονάδα δαπέδου VRV
- Εξωτερική μονάδα VRV
- Εναλλάκτης αέρα-αέρα τοίχου

Η θέση των εσωτερικών μονάδων των κλιματιστικών είναι ενδεικτική, η τελική θέση θα υποδειχθεί από την επίβλεψη και από την επιτροπή των καθηγητών κατά τη διάρκεια της τοποθέτησης.

ΕΡΓΟ ΕΝΕΡΓΕΙΑΚΗ ΑΝΑΒΑΘΜΙΣΗ ΚΤΙΡΙΩΝ ΤΗΜΤΥ & ΤΜΑΜ ΠΑΝΕΠΙΣΤΗΜΙΟΥ ΠΑΤΡΩΝ	
ΙΔΙΟΚΤΗΤΗΣ ΠΑΝΕΠΙΣΤΗΜΙΟ ΠΑΤΡΩΝ	
ΠΕΡΙΓΡΑΦΗ ΕΝΕΡΓΕΙΑΚΗ ΑΝΑΒΑΘΜΙΣΗ ΤΟΥ ΠΟΛΥΩΡΟΦΟΥ ΚΤΙΡΙΟΥ ΤΜΑΜ	**ΘΕΣΗ** ΠΑΝΕΠΙΣΤΗΜΙΟΥΠΟΛΗ ΠΑΤΡΩΝ
	ΑΡ. ΣΧΕΔΙΟΥ: K4 — ΧΡΟΝΟΣ ΜΕΛΕΤΗΣ: ΝΟΕΜΒΡΙΟΣ 2020 — ΚΛΙΜΑΚΑ: 1:100
ΜΕΛΕΤΗ ΚΛΙΜΑΤΙΣΜΟΥ	**ΘΕΜΑ ΣΧΕΔΙΟΥ** ΚΑΤΟΨΗ Β΄ ΟΡΟΦΟΥ
ΜΕΛΕΤΗΤΕΣ THeodoros Andriotis — Digitally signed by THeodoros Andriotis Date: 2020.12.10 11:56:23 +02'00'	**ΥΠΗΡΕΣΙΕΣ**

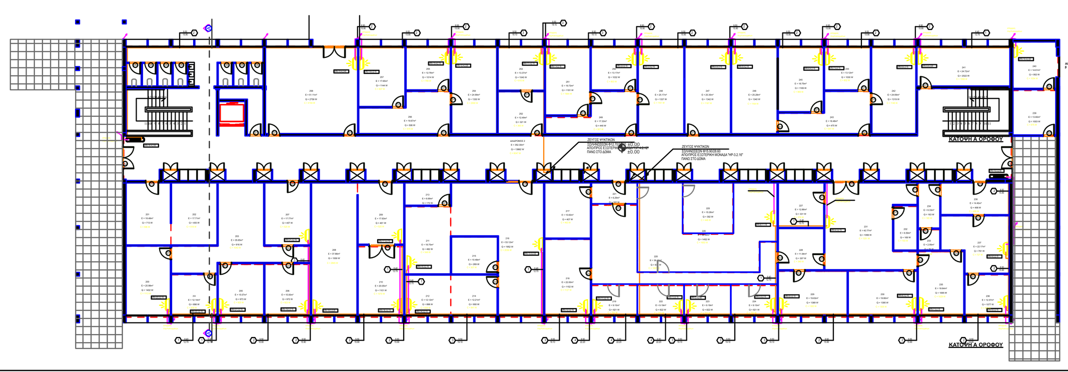

ΥΠΟΜΝΗΜΑ ΣΥΜΒΟΛΩΝ
- Εσωτερική μονάδα τοίχου VRV
- Εσωτερική μονάδα δαπέδου VRV
- Εξωτερική μονάδα VRV
- Εναλλάκτης αέρα-αέρα τοίχου

Η θέση των εσωτερικών μονάδων των κλιματιστικών είναι ενδεικτική, η τελική θέση θα υποδειχθεί από την επίβλεψη και από την επιτροπή των καθηγητών κατά τη διάρκεια της τοποθέτησης.

ΕΡΓΟ ΕΝΕΡΓΕΙΑΚΗ ΑΝΑΒΑΘΜΙΣΗ ΚΤΙΡΙΩΝ ΤΗΜΤΥ & ΤΜΑΜ ΠΑΝΕΠΙΣΤΗΜΙΟΥ ΠΑΤΡΩΝ	
ΙΔΙΟΚΤΗΤΗΣ ΠΑΝΕΠΙΣΤΗΜΙΟ ΠΑΤΡΩΝ	
ΠΕΡΙΓΡΑΦΗ ΕΝΕΡΓΕΙΑΚΗ ΑΝΑΒΑΘΜΙΣΗ ΤΟΥ ΠΟΛΥΩΡΟΦΟΥ ΚΤΙΡΙΟΥ ΤΜΑΜ	**ΘΕΣΗ** ΠΑΝΕΠΙΣΤΗΜΙΟΥΠΟΛΗ ΠΑΤΡΩΝ
	ΑΡ. ΣΧΕΔΙΟΥ: K3 — ΧΡΟΝΟΣ ΜΕΛΕΤΗΣ: ΝΟΕΜΒΡΙΟΣ 2020 — ΚΛΙΜΑΚΑ: 1:100
ΜΕΛΕΤΗ ΚΛΙΜΑΤΙΣΜΟΥ	**ΘΕΜΑ ΣΧΕΔΙΟΥ** ΚΑΤΟΨΗ Α΄ ΟΡΟΦΟΥ
ΜΕΛΕΤΗΤΕΣ THeodoros Andriotis — Digitally signed by THeodoros Andriotis Date: 2020.12.10 11:56:43 +02'00'	**ΥΠΗΡΕΣΙΕΣ**

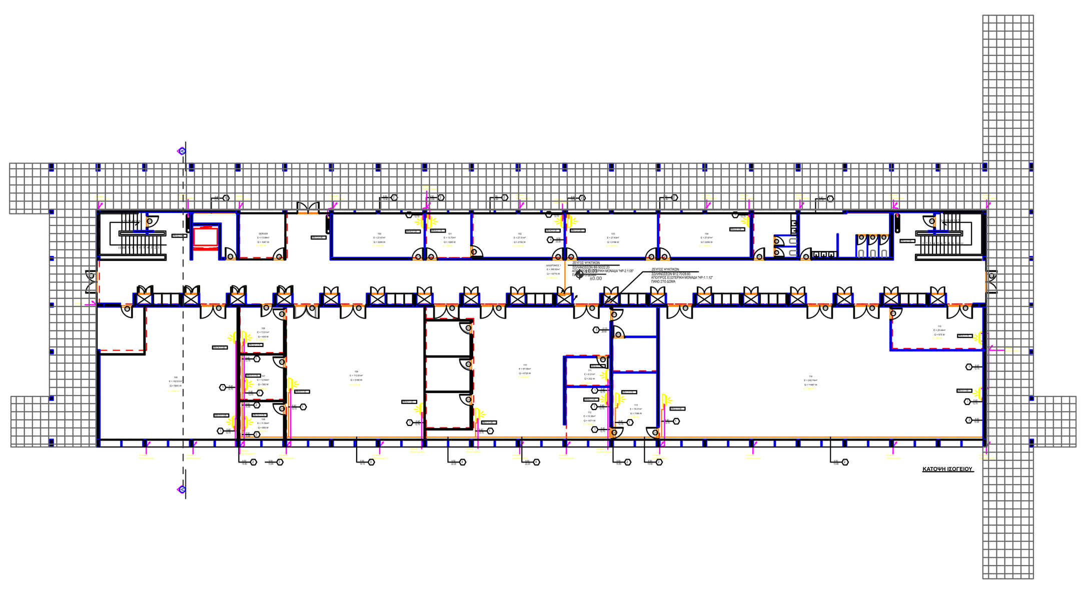

ΥΠΟΜΝΗΜΑ ΣΥΜΒΟΛΩΝ
- Εσωτερική μονάδα τοίχου VRV
- Εσωτερική μονάδα δαπέδου VRV
- Εξωτερική μονάδα VRV
- Εναλλάκτης αέρα-αέρα τοίχου

Η θέση των εσωτερικών μονάδων των κλιματιστικών είναι ενδεικτική, η τελική θέση θα υποδειχθεί από την επίβλεψη και από την επιτροπή των καθηγητών κατά τη διάρκεια της τοποθέτησης.

ΕΡΓΟ ΕΝΕΡΓΕΙΑΚΗ ΑΝΑΒΑΘΜΙΣΗ ΚΤΙΡΙΩΝ ΤΗΜΤΥ & ΤΜΑΜ ΠΑΝΕΠΙΣΤΗΜΙΟΥ ΠΑΤΡΩΝ	
ΙΔΙΟΚΤΗΤΗΣ ΠΑΝΕΠΙΣΤΗΜΙΟ ΠΑΤΡΩΝ	
ΠΕΡΙΓΡΑΦΗ ΕΝΕΡΓΕΙΑΚΗ ΑΝΑΒΑΘΜΙΣΗ ΤΟΥ ΠΟΛΥΩΡΟΦΟΥ ΚΤΙΡΙΟΥ ΤΜΑΜ	**ΘΕΣΗ** ΠΑΝΕΠΙΣΤΗΜΙΟΥΠΟΛΗ ΠΑΤΡΩΝ
	ΑΡ. ΣΧΕΔΙΟΥ: K2 — ΧΡΟΝΟΣ ΜΕΛΕΤΗΣ: ΝΟΕΜΒΡΙΟΣ 2020 — ΚΛΙΜΑΚΑ: 1:100
ΜΕΛΕΤΗ ΚΛΙΜΑΤΙΣΜΟΥ	**ΘΕΜΑ ΣΧΕΔΙΟΥ** ΚΑΤΟΨΗ ΙΣΟΓΕΙΟΥ
ΜΕΛΕΤΗΤΕΣ THeodoros Andriotis — Digitally signed by THeodoros Andriotis Date: 2020.12.10 11:57:02 +02'00'	**ΥΠΗΡΕΣΙΕΣ**

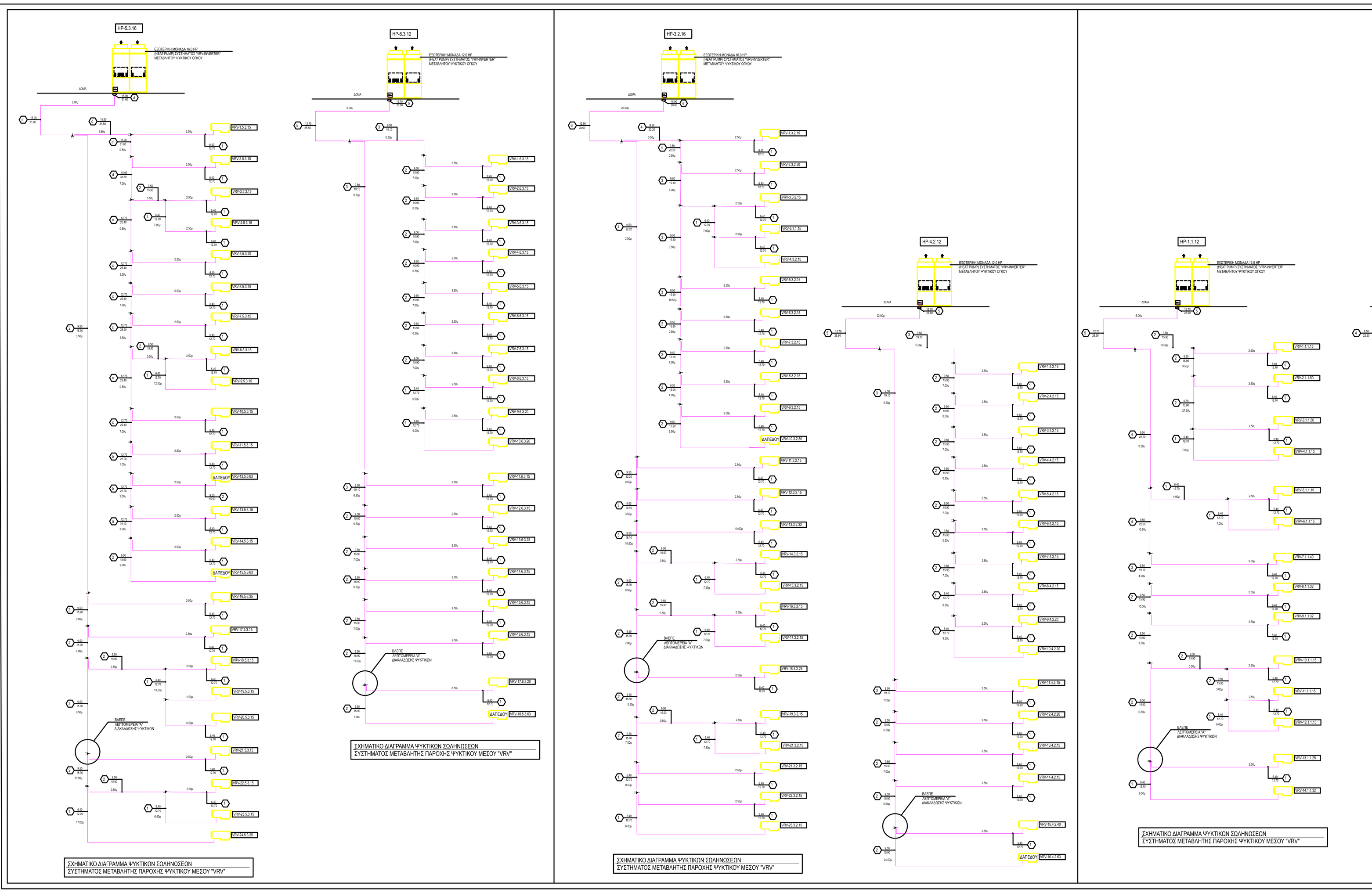

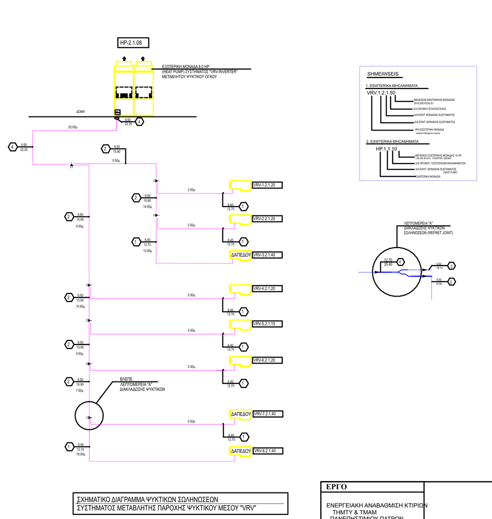

PINAKAS SWLHNWSEWN

A/A	DIAMETROS SWLHNWSEWN (MM) UGROU Liquid	AERIOU Suction	Gas Discharge	ESWTERIKA MHCANHMATA VRV SYSTEM-INVERTER 25	32	40	50	63	80	100	125	EXWTER. MHCANHMATA HEAT PUMP 5 HP	8 HP	10 HP	OLIKH IKANOTHTA ESWTERIKWN MONADWN (GIA UPOLOGISMO TMHMATWN DIKTUOU)
1	6.40	12.70	—	*	*	*	*								MECRI 50
11	6.40	12.70	9.50												
2	9.50	15.90	—					*	*	*	*				63 - 125
21	9.50	15.90	12.70												
3	9.50	19.10	—									*			150 - 200
31	9.50	19.10	15.90												
4	9.50	22.20	—										*		200 - 290
41	9.50	22.20	19.10												
5	12.70	28.60	—											*	290 - 420
51	12.70	28.60	22.20												
6	15.90	28.6 0	—												420 - 600
61	15.90	28.6 0	28.60												

ΕΡΓΟ ΕΝΕΡΓΕΙΑΚΗ ΑΝΑΒΑΘΜΙΣΗ ΚΤΙΡΙΩΝ ΤΗΜΤΥ & ΤΜΑΜ ΠΑΝΕΠΙΣΤΗΜΙΟΥ ΠΑΤΡΩΝ	
ΙΔΙΟΚΤΗΤΗΣ ΠΑΝΕΠΙΣΤΗΜΙΟ ΠΑΤΡΩΝ	
ΠΕΡΙΓΡΑΦΗ ΕΝΕΡΓΕΙΑΚΗ ΑΝΑΒΑΘΜΙΣΗ ΤΟΥ ΠΟΛΥΩΡΟΦΟΥ ΚΤΙΡΙΟΥ ΤΜΑΜ	**ΘΕΣΗ** ΠΑΝΕΠΙΣΤΗΜΙΟΥΠΟΛΗ ΠΑΤΡΩΝ
	ΑΡ. ΣΧΕΔΙΟΥ: K1 — ΧΡΟΝΟΣ ΜΕΛΕΤΗΣ: ΝΟΕΜΒΡΙΟΣ 2020 — ΚΛΙΜΑΚΑ: 1:100
ΜΕΛΕΤΗ ΚΛΙΜΑΤΙΣΜΟΥ	**ΘΕΜΑ ΣΧΕΔΙΟΥ** ΚΑΤΑΚΟΡ. ΔΙΑΓΡΑΜΜΑ
ΜΕΛΕΤΗΤΕΣ THeodoros Andriotis — Digitally signed by THeodoros Andriotis Date: 2020.12.10 11:57:26 +02'00'	**ΥΠΗΡΕΣΙΕΣ**